Datenblatt: G270

Kroeplin GmbH
Gartenstraße 50
D-36381 Schlüchtern

Tel.: 06661 86 0
Fax: 06661 86 39
Mail: sales@kroeplin.com
Web: www.kroeplin.com

Kroeplin
Längenmesstechnik

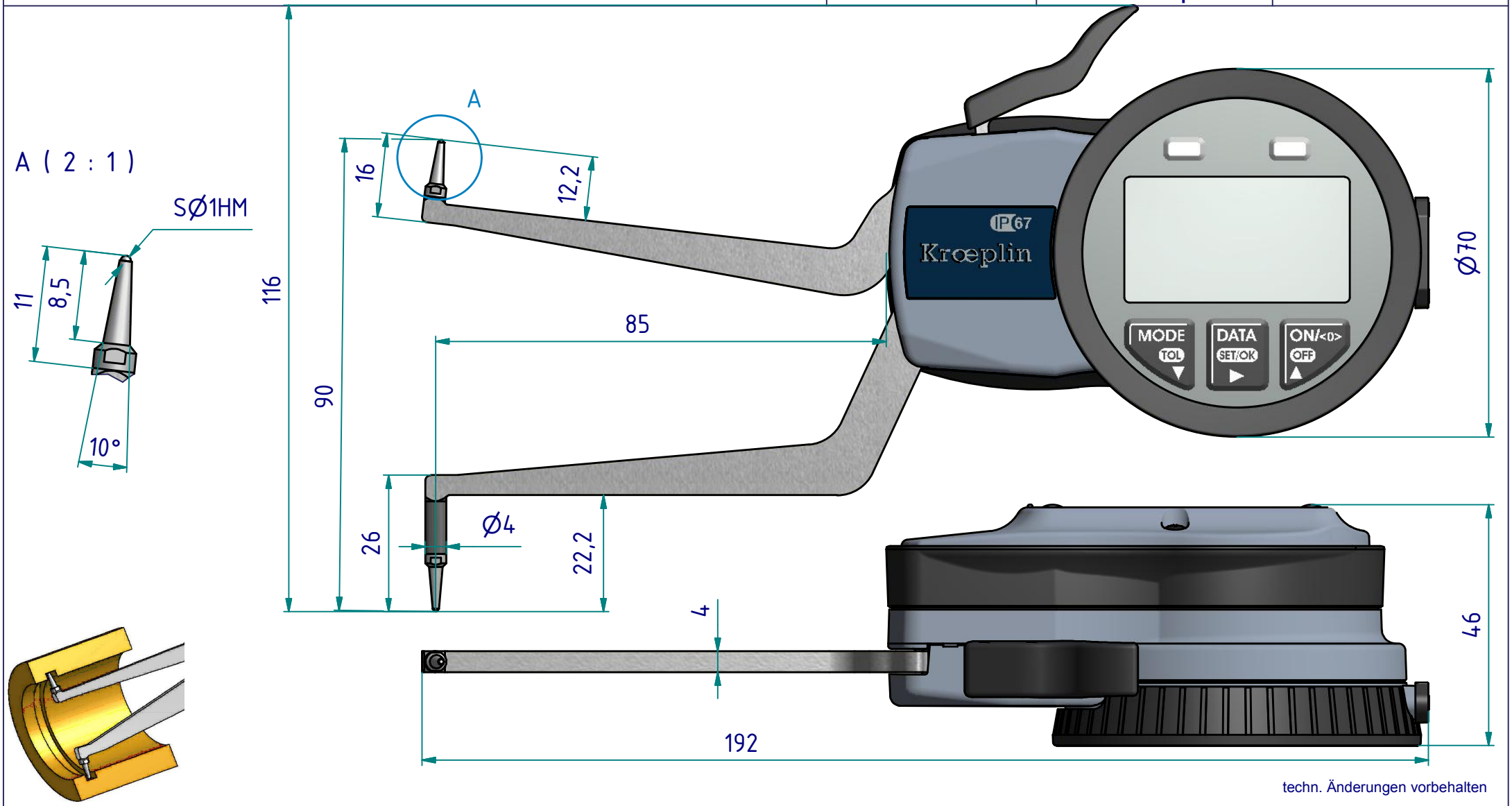

techn. Änderungen vorbehalten

Serie:	G
Messbereich:	70 - 90 mm
Anzeigebereich:	69,5 - 90,5 mm
Ziffernschrittwert:	0,01 mm
Skalenteilungswert:	-
Messkraft:	1,1 - 1,6 N
Gerätegewicht:	270 g

(Zulässige Abweichungen nach VDI/VDE/DGQ 2618 Bl. 12.1/13.1)

Fehlergrenze "G":	0,03 mm
Wiederholgrenze "r":	0,01 mm
Bezugstemperatur:	20° C
Betriebstemperatur:	10° C - 30° C
Lagertemperatur:	-10° C - 50° C

Maßstab:	1:1
Zeichnung-Nr.:	DAB-G270_KR
Erstelldatum:	09.01.09
Bearbeiter:	M. Balzer
Änderungsstand:	
Änderungsdatum:	

Datenblatt: G270

Kroeplin GmbH
Gartenstraße 50
D-36381 Schlüchtern

Tel.: 06661 86 0
Fax: 06661 86 39
Mail: sales@kroeplin.com
Web: www.kroeplin.com

Kroeplin
Längenmesstechnik

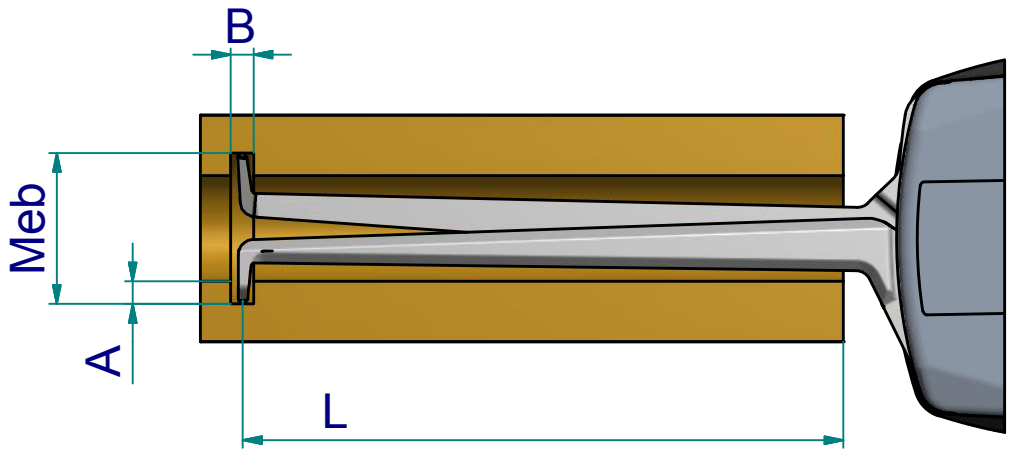

Messleistung

Nuttiefe A [mm]	Messbereich Meb [mm]										
	70	72	74	76	78	80	82	84	86	88	90
0	0 / 81,5	0 / 82,2	0 / 82,9	0 / 83,9	0 / 85,5	0 / 86,6	0 / 87,0	0 / 87,2	0 / 87,5	0 / 87,6	0 / 88,2
1		1,5 / 81,8	1,5 / 82,5	1,5 / 83,2	1,5 / 84,4	1,5 / 86,0	1,5 / 86,8	1,5 / 87,0	1,5 / 87,3	1,5 / 87,3	1,5 / 87,7
2			1,7 / 82,1	1,7 / 82,7	1,7 / 83,6	1,7 / 85,0	1,7 / 86,4	1,7 / 86,8	1,7 / 87,0	1,7 / 87,1	1,7 / 87,4
3				1,9 / 82,3	1,9 / 83,0	1,9 / 84,0	1,9 / 85,6	1,9 / 86,6	1,9 / 86,8	1,9 / 86,9	1,9 / 87,2
4					2,1 / 82,5	2,1 / 83,3	2,1 / 84,5	2,1 / 86,1	2,1 / 86,6	2,1 / 86,7	2,1 / 86,9
5						2,2 / 82,7	2,2 / 83,6	2,2 / 85,1	2,2 / 86,3	2,2 / 86,5	2,2 / 86,7
6							2,4 / 82,9	2,4 / 84,0	2,4 / 85,6	2,4 / 86,2	2,4 / 86,5
7								2,6 / 83,1	2,6 / 84,4	2,6 / 85,4	2,6 / 86,3
8									2,8 / 83,4	2,8 / 84,1	2,8 / 86,1
	B / L										

B = min. Nutbreite [mm]
L = max. nutzbare Tastarmlänge [mm]

Beispiel: Meb = 76 B = 1,7
A = 2 L = 82,7

techn. Änderungen vorbehalten

Zeichnung-Nr.: DAB-G270_KR
Erstelldatum: 09.01.09
Bearbeiter: M. Balzer

Änderungsstand:
Änderungsdatum:

Datenblatt: G270

Kroeplin GmbH
Gartenstraße 50
D-36381 Schlüchtern

Tel.: 06661 86 0
Fax: 06661 86 39
Mail: sales@kroeplin.com
Web: www.kroeplin.com

Kroeplin
Längenmesstechnik

Schnittstelle als Zubehör erhältlich:

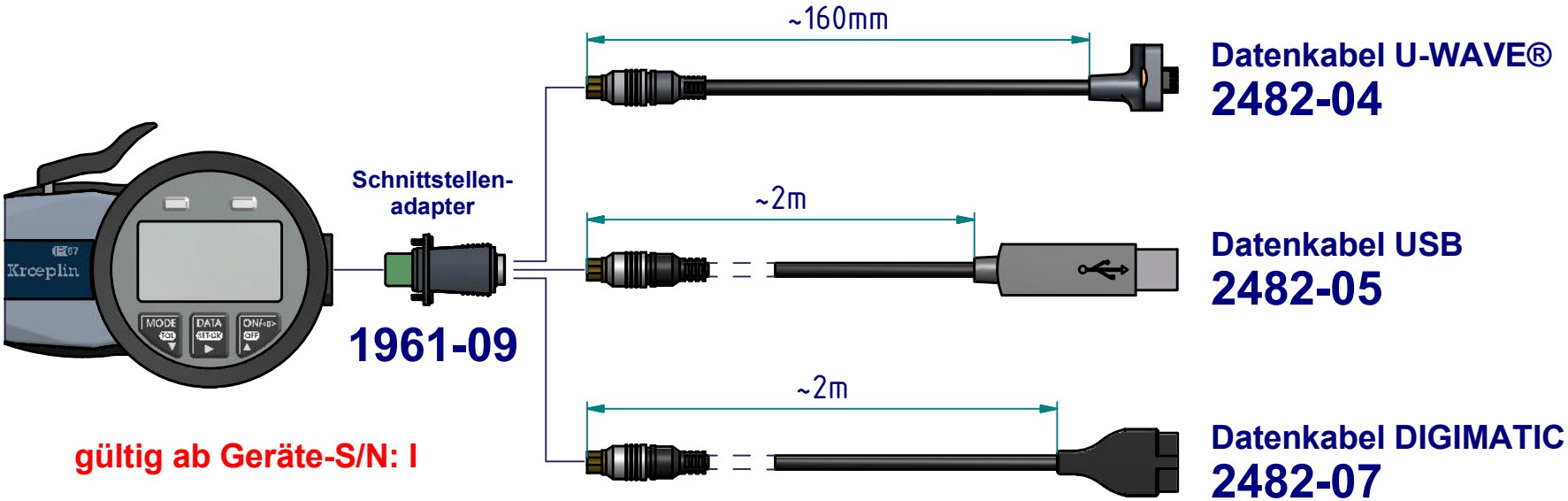

gültig ab Geräte-S/N: I

Angabe der Geräte-S/N bei Bestellungen zwingend erforderlich !

techn. Änderungen vorbehalten

Zeichnung-Nr.:	DAB-G270_KR
Erstelldatum:	09.01.09
Bearbeiter:	M. Balzer
Änderungsstand:	2043
Änderungsdatum:	24.02.12